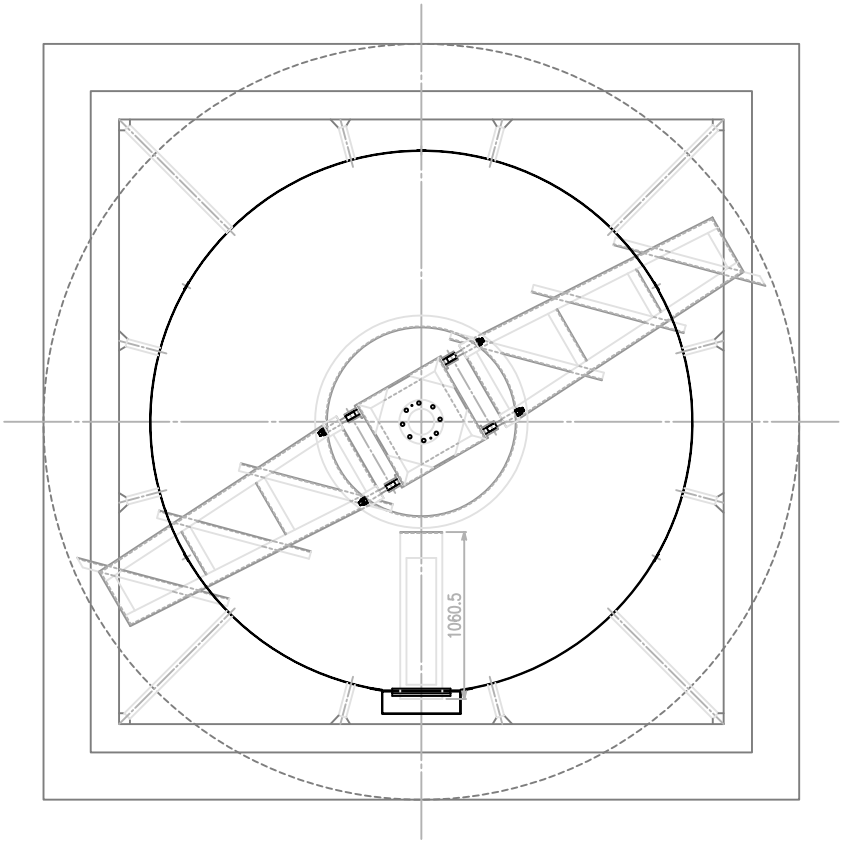
1060.5

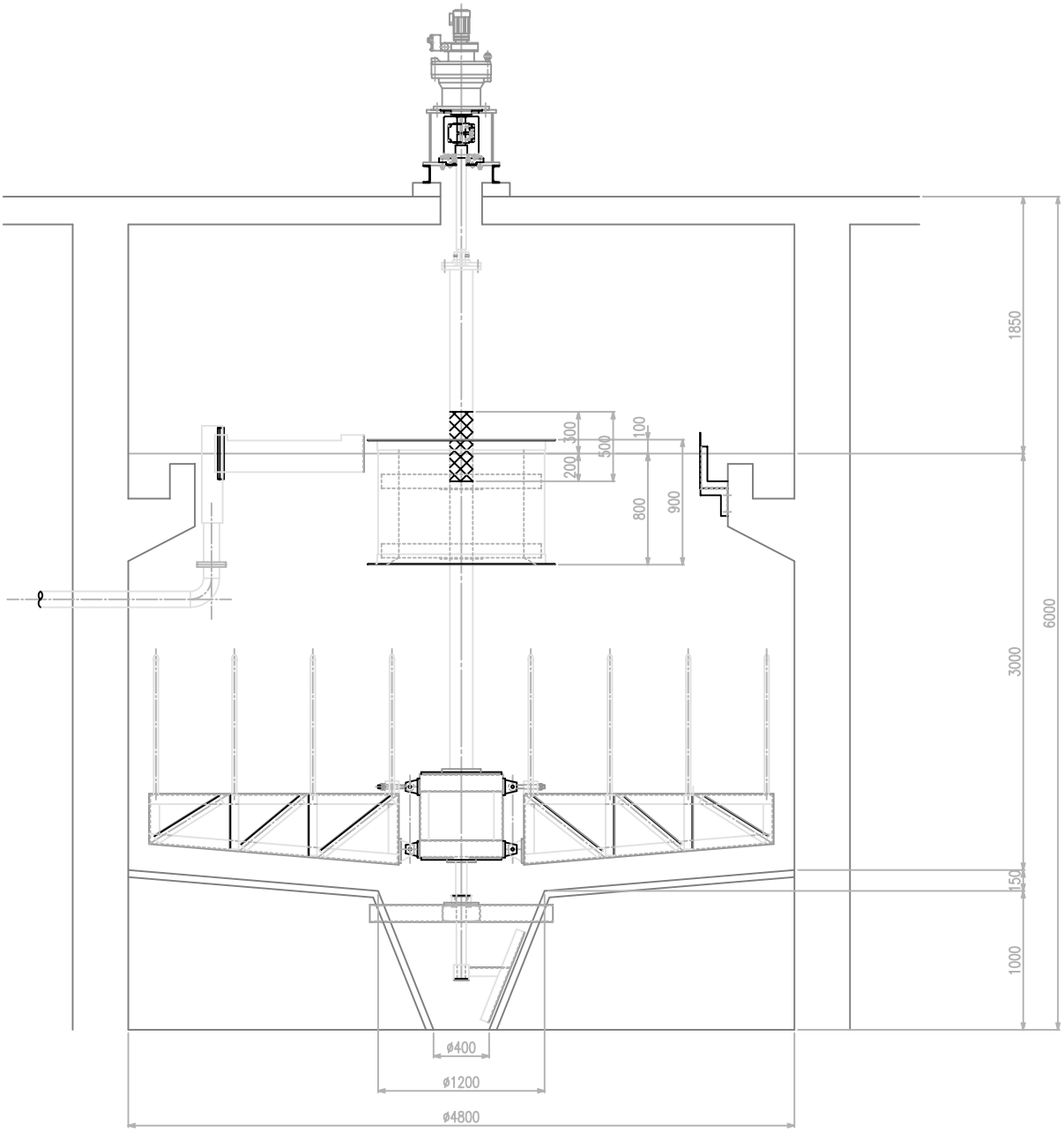
300
500
100
200
800
900
1850
6000
3000
150
1000
ø400
ø1200
ø4800